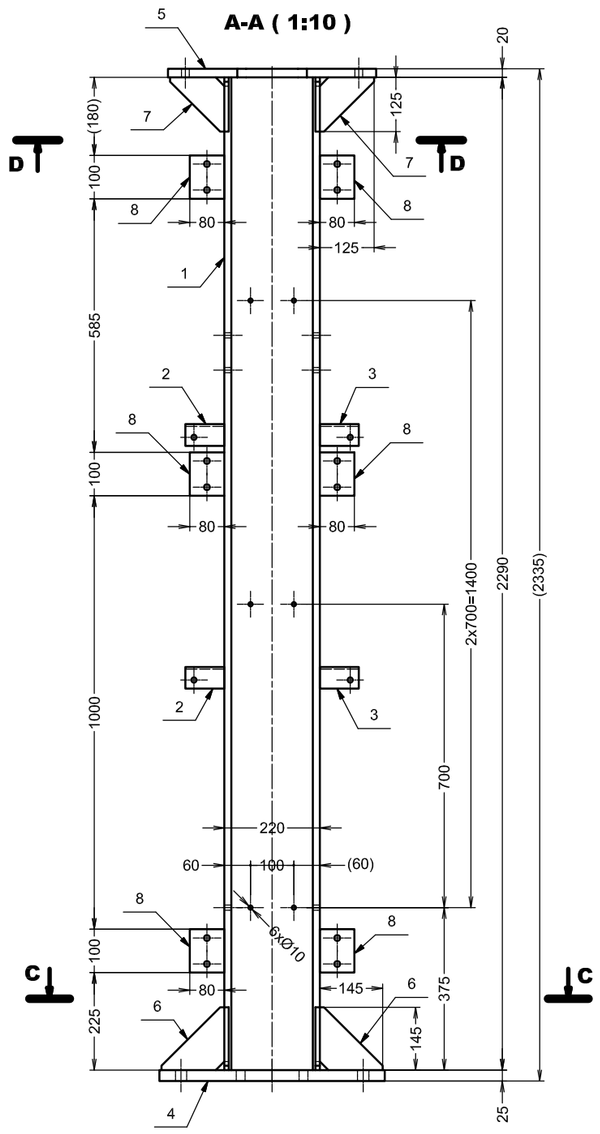

(1:10)
PODPĚRA SVAŘENEC

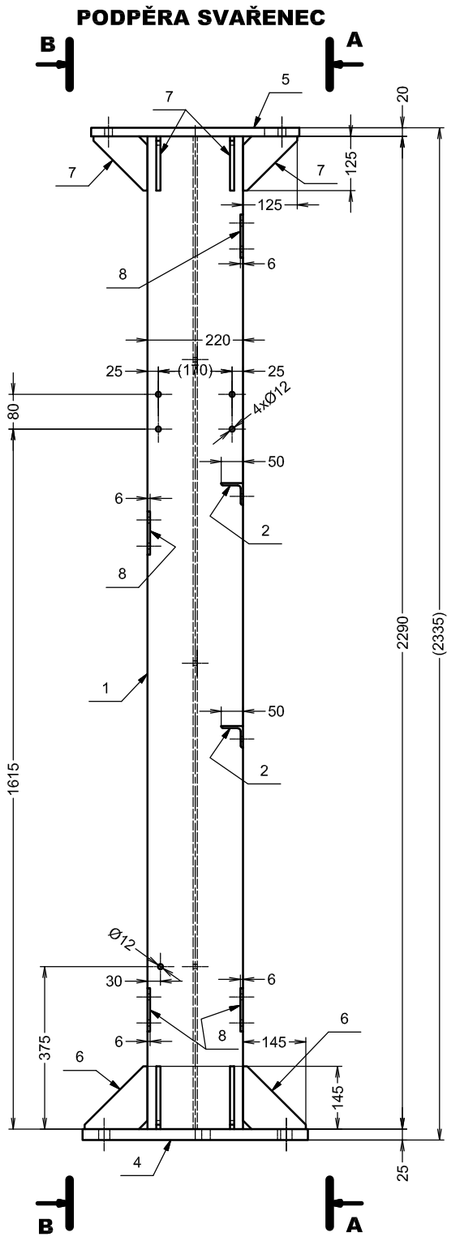

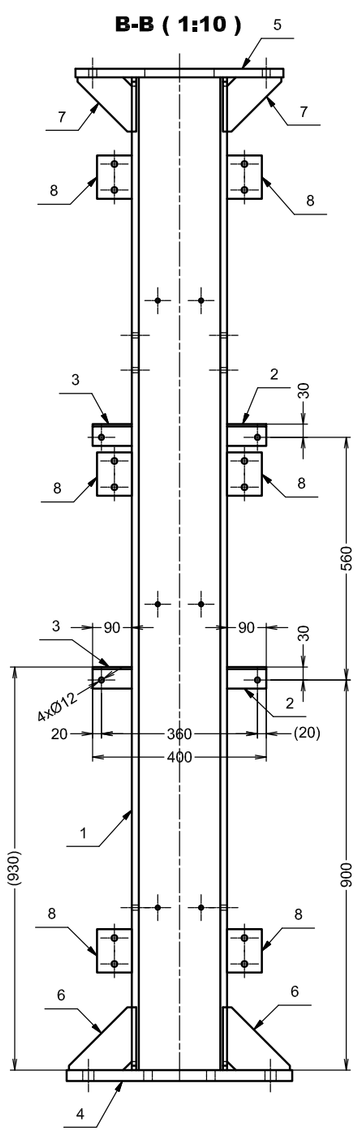

D-D (1:5)

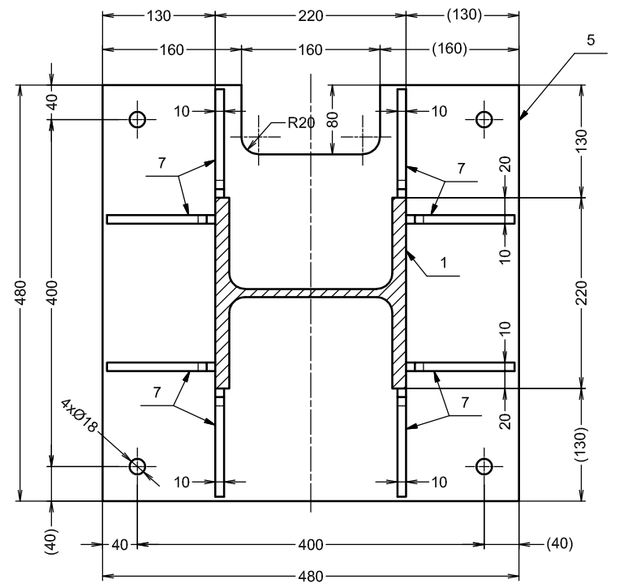

C-C (1:5)

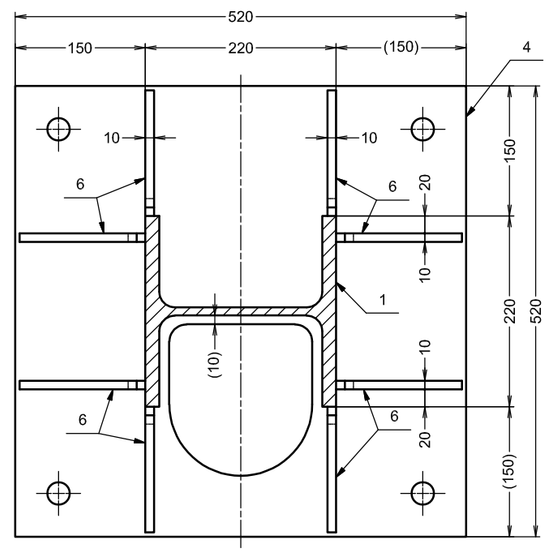

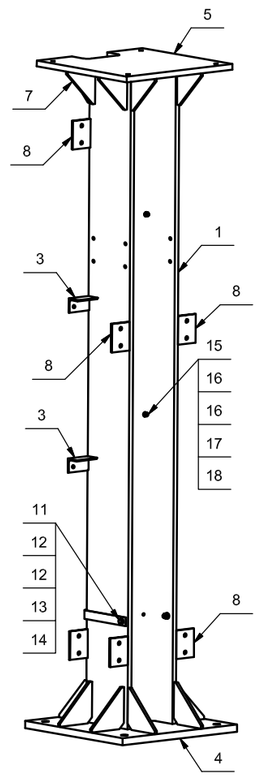

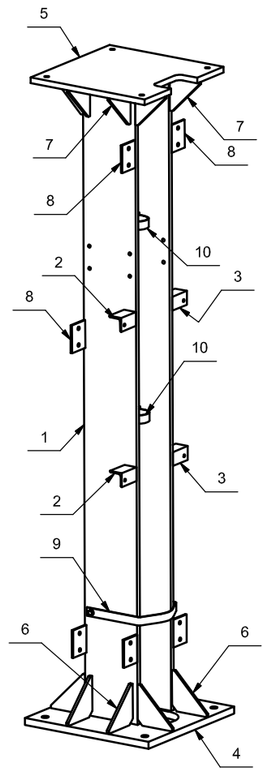

(1:5)

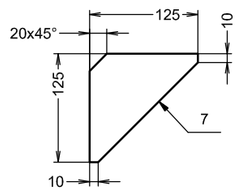

(1:5)

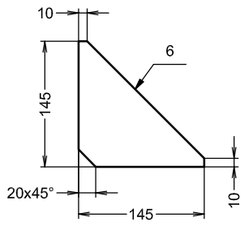

(1:5)

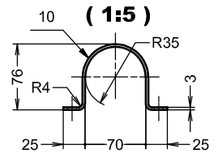

(1:5)

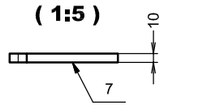

(1:5)

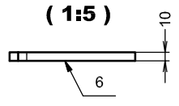

(1:5)

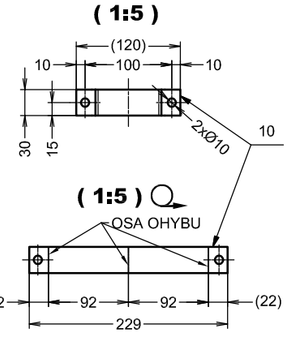

(1:5)

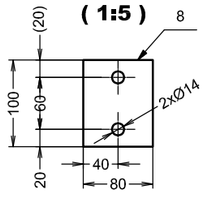

(1:5)

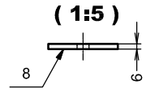

(1:5)

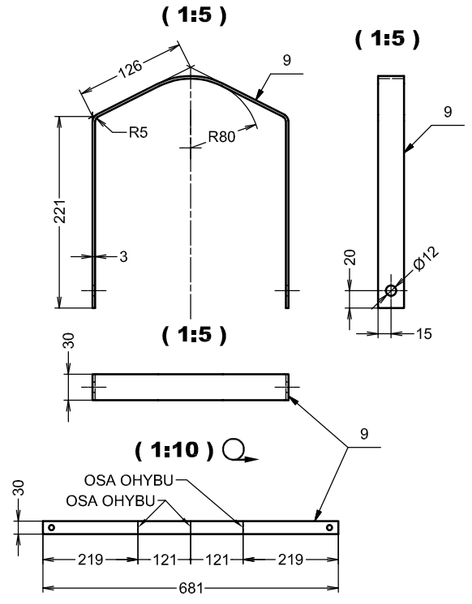

(1:5)

(1:5)

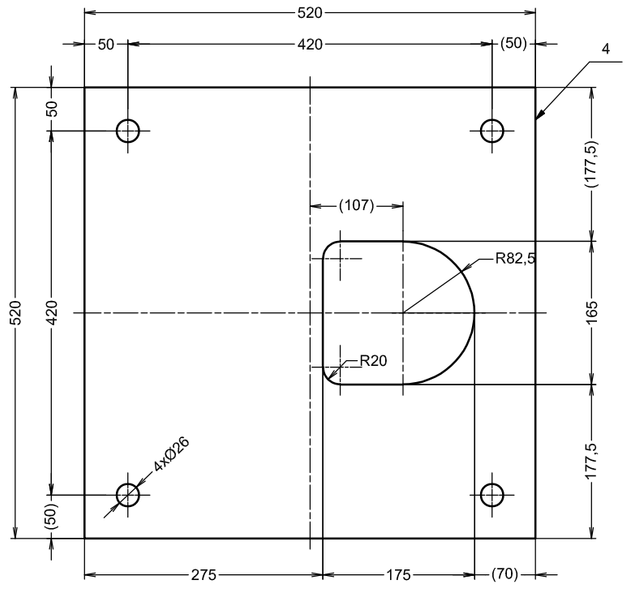

(1:5)

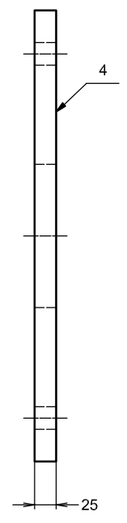

POZNÁMKA:
SVARY: a=5 mm
SVARY MUSÍ BÝT ZHOTOVENY PO CELÉM OBVODĚ PŘIPOJOVANÝCH PRVKŮ TAK, ABY DO NICH NEZATÉKALA VODA
SPOJOVACÍ MATERIÁL: PEVNOSTNÍ TŘÍDA 8.8, POVRCHOVÁ ÚPRAVA ŽÁROVÉ ZINKOVÁNÍ
POVRCHOVÁ ÚPRAVA: ŽÁROVÉ POZINKOVÁNÍ
OCEL S355J2

TŘÍDA PROVEDENÍ KONSTRUKCE EXC-2 DLE EN 1090-2
TŘÍDA SVAŘOVÁNÍ C DLE ČSN EN ISO 5817

ROZPISKA

POZICE	KONSTRUKČNÍ PRVEK	KS	HMOTNOST	POZNÁMKY
1	HEB220-2290	1	163,483 kg	
2	L50x50x5-90 - LEVÉ PROVEDENÍ	2	0,335 kg	
3	L50x50x5-90 - PRAVÉ PROVEDENÍ	2	0,335 kg	
4	P25-520x520	1	47,589 kg	
5	P20-480x480	1	34,03 kg	
6	P10-145x145	8	0,919 kg	
7	P10-125x125	8	0,692 kg	
8	P6-80x100	8	0,362 kg	
9	P3-30x681 - OHYB	1	0,476 kg	
10	P3-30x229 - OHYB	2	0,159 kg	
11	ŠROUB SE ŠESTIHRANNOU HLAVOU M10x40	2	0,035 kg	
12	PODLOŽKA A10,5	4	0,004 kg	
13	PRUŽNÁ PODLOŽKA 10	2	0,002 kg	
14	ŠESTIHRANNÁ MATICE M10	2	0,01 kg	
15	ŠROUB SE ŠESTIHRANNOU HLAVOU M8x30	4	0,017 kg	
16	PODLOŽKA A8,5	8	0,002 kg	
17	PRUŽNÁ PODLOŽKA 8	4	0,001 kg	
18	ŠESTIHRANNÁ MATICE M8	4	0,006 kg	

CELKOVÁ HMOTNOST 280 kg
NÁTĚROVÁ PLOCHA 5 m2

AUTORIZACE:

D			
C			
B			
A			
INDEX REVIZE	POPIS REVIZE	DATUM	JMÉNO
NÁZEV AKCE	TR Řípov - rek. R110kV, sek. tech., VS, PZTS	Č. STAVBY: 001020003001 Č. OBJ.: 102 0002 780	
STAVEBNÍK	EG.D, a.s., LIDICKÁ 1873/36, 602 00 BRNO	eg·d	
STATUS/STUPEŇ	DOKUMENTACE PRO PROVÁDĚNÍ STAVBY (DPS)		
ČÁST	D.2 DOKUMENTACE TECHNICKÝCH A TECHNOLOGICKÝCH ZAŘÍZENÍ		
ZHOT. DOKUMENTACE	EGEM s.r.o., Starochodovská 41/68, 149 00 Praha 4	EGEM	
KONTAKTNÍ OSOBA	Ing. ČESTMÍR VÁŠEK, cestmir.vasek@egem.cz, tel.:+420 267 199 220		
ARCHIVNÍ ČÍSLO	1 EGE 13220		
ZOD. PROJEKTANT	Ing. ČESTMÍR VÁŠEK	DATUM: 02-2024	
VYPRACOVAL	Ing. MARTIN PROCHÁZKA	ČÍSLO VÝK/DOK: D2.b) - 26	
KONTROLOVAL	Ing. PETR MÝTINA		
MÍSTO STAVBY	TR ŘÍPOV 32, 674 01 TŘEBÍČ	KÓD LOKALITY: ŘIP	
SO/PS	PS09 - ROZVODNA 110kV - POK	MĚŘÍTKO: 1:10	
MAJETKOVÁ TŘÍDA	CZD00038	FORMÁT: A1	
DRUH DOKUMENTU	VÝKRES	LIST/CELKEM: 1/1	
NÁZEV DOKUMENTU	POK - PT AGU - PODPĚRA ST. Č.1 (H=2335mm) H=2335mm	ARCHIVNÍ ČÍSLO EG.D:	